Manual de Instruções

(Manual Original)

LiKE®

DG-380

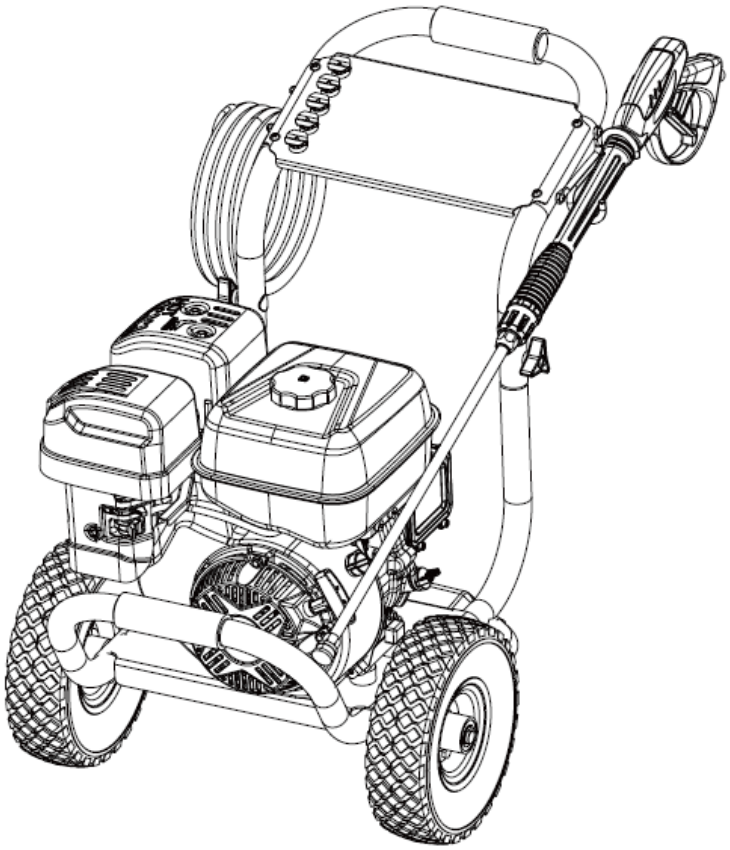

Modelo: DG-380
Número de série:

Agradecemos, desde já ter adquirido este equipamento LIKE. Esta ferramenta é para uso amador/ ocasional. A garantia não cobre danos causados por má utilização, quedas, uso intensivo ou desgaste de peças ou acessórios. Não esforce a máquina e não faça trabalho contínuo superior a 45 minutos.

Este manual deve ser considerado parte integrante do fornecimento. Caso o manual seja danificado, ou qualquer parte do mesmo se torne ilegível, solicitar imediatamente uma nova cópia ao representante da marca.

O fabricante declina qualquer responsabilidade por danos decorrentes de um uso impróprio ou causados por operações não previstas neste manual ou irracionais. A máquina deve ser utilizada apenas para cumprir os fins para os quais foi expressamente projetada. Qualquer outro uso deve ser considerado perigoso. Qualquer intervenção que preveja a alteração da estrutura da máquina tem de ser autorizada expressa e exclusivamente pelo Departamento Técnico da empresa fabricante. Utilizar apenas peças sobressalentes originais. O fabricante exime-se de qualquer responsabilidade por eventuais danos causados pelo uso de peças sobressalentes não originais e a máquina perderá a garantia.

O fabricante reserva-se o direito de alterar o projeto visando melhorar o produto final, sem que isto implique a obrigação de notificar os clientes já em posse de modelos semelhantes. As instruções originais foram redigidas em idioma Português. As versões redigidas em outros idiomas foram traduzidas a partir do texto original. Em caso de dúvidas ou dificuldade de compreensão, entrar em contacto com o Departamento Comercial da marca, que está à sua disposição para esclarecimentos.

Funções e utilização do Manual de Uso e Manutenção

Para salvaguardar a integridade do operador, e evitar a ocorrência de danos, antes de realizar qualquer operação na máquina é imperativo ler completamente e compreender este Manual de Uso e Manutenção. As presentes instruções têm a função de descrever o funcionamento do produto e sua utilização em segurança e conforme as normas. A observância das instruções é extremamente importante para evitar perigos, reduzir os custos operacionais e os tempos de paragem, assim como prolongar a vida útil do produto. Este manual deve permanecer íntegro e legível em todas as suas partes. Cada operador ou responsável pela manutenção deve ter conhecimento do local de armazenamento do manual, podendo assim consultá-lo a qualquer momento.

Simbologia e qualificação dos operadores

Todas as interações homem-máquina descritas neste manual devem ser realizadas por operadores experientes. Todas as operações descritas são acompanhadas pelo pictograma relativo ao operador considerado mais idóneo para o desempenho das funções. São fornecidas a seguir as indicações necessárias para a identificação das diversas figuras profissionais.



- Atenção. Perigos diversos na utilização deste equipamento.



- Leia atentamente o manual de instruções



- Utilize proteção auditiva aprovada.



- Use proteção para os olhos com proteções laterais certificadas.



- Não toque nas peças que estão quentes devido à operação. Podem ocorrer queimaduras graves.



- As peças do motor, especialmente o escape, ficam extremamente quentes durante a operação. Deixe o motor e o escape arrefecerem antes de lhes tocar.



- Não remova ou adultere os dispositivos de proteção e segurança.



- As peças rotativas podem causar ferimentos graves. Mantenha-se afastado de peças rotativas. Pare de desconectar o fio da vela de ignição antes de fazer ajustes.



- Nunca ligue o motor dentro de uma área fechada ou mal ventilada. O fumo do motor contém monóxido de carbono e gás inodoro e potencialmente mortal.



- Desligue o motor, desconecte o fio da vela de ignição e certifique-se de que todas as peças móveis pararam antes de limpar, reparar ou inspecionar a unidade.



- Esteja ciente de que objetos podem ser arremessados durante o uso. Objetos arremessados podem resultar em ferimentos pessoais ou danos à propriedade.

- Equipamento em conformidade com a diretiva 2006/42/CE.





- A gasolina e seus vapores são extremamente inflamáveis e explosivos. Nunca abasteça a máquina dentro de casa ou enquanto o motor estiver quente ou em funcionamento. Limpe qualquer gasolina derramada. Mantenha-se afastado de quaisquer inflamáveis ao operar o motor.



- Utilize luvas de proteção adequadas



- Utilize calçado de segurança.



- Não fumar ou criar chispas junto à máquina.



- Não operar/ ligar o motor em área fechada.



- Mantenha as mãos afastadas das partes móveis.



- Mantenha os espetadores afastados pelo menos 12 metros.

Declaração de conformidade

Qualquer máquina e/ou equipamento destinado a Países pertencentes à União Europeia (UE) é fornecido com características adequadas às exigências da Diretiva 2006/42/CE relativa às máquinas. A declaração de conformidade do fabricante é fornecida em anexo ao Manual de uso e manutenção.

Garantia

- **Manutenção regular**
  Para além das manutenções de rotina, esta máquina deve ser sujeita a uma revisão em oficina especializada do sector após cada utilização mais prolongada ou pelo menos 1 vez por ano. Para efeitos de garantia, poderão ser solicitados os comprovativos destas revisões que serão a fatura de revisão.

- **Termo de garantia limitada**
  O Fabricante obriga-se a reparar ou substituir as peças e componentes que, em serviços e uso normal, segundo as recomendações técnicas, apresentarem defeitos de fabricação ou de matéria-prima, obedecidas as seguintes regras de correta utilização e manutenção.

- **Período de garantia**
  Legalmente obrigatório a partir da data de emissão da Fatura.
  Esta garantia é concedida somente ao primeiro comprador.

- **Aplicação da garantia:**
  A Garantia será prestada pelo representante, gratuitamente, desde que as peças e componentes apresentem defeitos de fabricação ou montagem, após análise conclusiva.

- **Perda do direito de garantia:**
  *Utilização do equipamento em desacordo com as recomendações técnicas do Manual de Instruções, ou com abusos, sobrecarga de trabalho ou acidentes;
  *Manutenção preventiva / corretiva imperfeita ou incorreta;
  *Manutenção preventiva / corretiva por pessoas não autorizadas;
  *Emprego de peças e componentes não fornecidos pelo Fabricante;
  *Alteração do equipamento ou de qualquer característica do projeto original;

Itens excluídos da garantia:

*Peças que apresentem desgaste pelo uso normal, salvo se consequências de defeitos de fabricação ou de matéria-prima;
*Peças consideradas de Manutenção Normal tais como: cabeças e fios;
*Defeitos decorrentes de acidentes;
*Danos de natureza pessoal ou material do usuário, proprietário ou terceiros;
*Deslocação e fretes dos equipamentos, peças e componentes;
*Deslocação e mobilização de pessoal.

- **Generalidades**
  *Peças substituídas em garantia serão de propriedade do Fabricante;
  *A Garantia de peças e componentes substituídos extingue-se com o prazo de Garantia do Equipamento;
  *Atrasos eventuais na execução de serviços não conferem direito ao proprietário a indenização e nem a extensão no prazo de garantia;
  *Eventuais pedidos de reparação ou substituição durante o período de garantia, de acordo com o disposto acima, devem ser sempre acompanhados por formulário corretamente preenchido e pela prova de compra (fatura ou outro documento legal).

Advertências

O Fabricante declina qualquer responsabilidade decorrente da inobservância dos preceitos aqui estabelecidos. Permanece sob a responsabilidade do empregador/utilizador o cumprimento dos requisitos previstos pela legislação vigente em matéria de segurança e saúde nos ambientes de trabalho: disponibilização de equipamentos de proteção individual idóneos, informação completa sobre os riscos, supervisão sanitária, etc.. A exposição excessiva a vibrações pode causar lesões neuro-vasculares em pessoas que sofrem de distúrbios circulatórios. Em caso de apresentação de sintomas relacionados a uma exposição excessiva a vibrações, dirigir-se imediatamente a um médico.

O equipamento está em conformidade com os padrões e requisitos da Diretiva sobre compatibilidade eletromagnética EMC 2014/30/UE.

Advertências gerais

- Não utilizar o equipamento em ambientes fechados ou locais com atmosferas potencialmente explosivas.
- O produto é destinado apenas a uso não intensivo
- Utilizar exclusivamente com os acessórios originais indicados pelo Fabricante
- Utilizar os equipamentos de proteção necessários em função da operação a realizar
- Utilizar os óculos de proteção e vestuário aderente ao corpo. Evitar o uso de roupas largas, gravatas, colares e cintos; para além disto, os cabelos compridos devem ser presos para evitar os riscos de emaranhamento nos órgãos móveis da máquina. Utilizar calçado com sola antiderrapante e luvas anti perfuração
- Utilizar protetores auriculares adequados
- É proibido qualquer tipo de manuseio por parte pessoas sob o efeito de álcool, drogas ou medicamentos que possam afetar a prontidão dos reflexos e capacidade de decisão, nem realizar nele qualquer operação de manutenção ou reparação
- O equipamento pode ser utilizado apenas por operadores devidamente treinados e instruídos (devem ser ministrados cursos específicos sobre a segurança administrado pelo empregador/utilizador particular
- Mantenha o equipamento fora do alcance de crianças, pessoas com deficiência ou uso não treinado, e afastado de animais
- O utilizador é responsável pela salvaguarda da integridade física de outrem, bem como pela conservação e manutenção dos bens
- Não use o equipamento se estiver em equilíbrio precário em superfícies com risco de escorregamento (por exemplo, em colinas e ou erva húmida) ou onde não houver possibilidade de manter um equilíbrio estável (por exemplo, em declives acentuados)

- Utilizar o equipamento apenas para os fins aqui descritos. Qualquer outro uso pode causar acidentes
- Conservar cuidadosamente este manual e consultá-lo antes de utilizar o equipamento
- Manter os sinais e etiquetas de perigo e segurança em perfeitas condições
- Não use gasolina, diluentes ou outros produtos agressivos para limpar o equipamento
- Evite trabalhar em condições climáticas adversas, como neblina, chuva forte, vento forte, tempestade de granizo, neve, gelo
- Não utilizar em condições de iluminação escassa, como no escuro ou em ambientes fechados
- Manter as crianças, os observadores ou os animais à devida distância de segurança antes de acionar o equipamento, de modo a evitar perigos ou lesões.
- Mantenha sempre as mãos e os pés longe de todas as partes móveis durante a operação. As peças móveis podem cortar ou esmagar partes do corpo.
- Mantenha sempre as mãos e os pés afastados de todos os pontos de esmagamento.
- Não toque nas partes que possam estar quentes devido à operação. Deixe as peças esfriarem antes de tentar manter, ajustar ou reparar.
- Não exagere. Não opere a máquina descalço ou usando sandálias ou calçados leves semelhantes. Use calçados de proteção que protegerão seus pés e melhorarão sua estabilidade em superfícies escorregadias.

Chapa de Identificação

Em cada máquina/ferramenta é afixada uma etiqueta CE de identificação. O tipo de produto, o modelo, o ano de fabricação e o importador estão indicados na etiqueta. O número de série, por questões técnicas encontra-se gravado no *carter* do equipamento.



Segurança

Inspecione cuidadosamente a área a ser trabalhada e remova todos os detritos e objetos duros ou pontiagudos, como pedras, paus, vidro, arame, ossos, etc., onde se possa tropeçar ou projetado pela máquina. Não opere o equipamento em áreas com pedras grandes e objetos estranhos que podem danificar a máquina. Objetos arremessados podem causar lesões graves.

Não use o produto com mau tempo, incluindo neblina, chuva, locais húmidos ou molhados, ventos fortes, frio e risco de raios. Fazendo o trabalho com mau tempo pode causar fadiga e condições perigosas, como superfícies escorregadias. Não opere o produto em erva molhada.
Antes de ligar o equipamento, certifique-se que as proteções e dispositivos de segurança estão devidamente fixados na máquina, verifique o nível do óleo e certifique-se todas as porcas e parafusos estão apertados.

Não use a máquina se o interruptor do motor não ligar ou desligar. Qualquer máquina movida a gasolina que não possa ser controlada com o interruptor do motor é perigosa e deve ser reparada.

Verifique regularmente se as chaves de ajuste foram removidas da área da máquina antes de iniciá-la. Uma chave inglesa ou outra chave deixada presa a uma parte rotativa da máquina pode resultar em ferimentos pessoais.

Evite iniciar o equipamento de forma acidental. Certifique-se de que o interruptor do motor está desligado antes de transportar a máquina ou realizar qualquer manutenção ou serviço na unidade. Transportar ou realizar manutenção numa máquina ligada convida a acidentes.

Se a máquina começar a fazer algum ruído incomum ou vibração, desligue imediatamente o motor, desconecte o fio da vela de ignição e verifique a causa. Ruído incomum ou vibração geralmente é um aviso de problema.

Não opere a máquina com sandálias ou descalço. Use calçados de proteção que protegerá os seus pés e melhorará seu equilíbrio em superfícies escorregadias.

Mantenha todos os espectadores, crianças e animais de estimação pelo menos 15 metros de distância. Se alguém se aproximar, pare a máquina de imediato.

Opere o produto à luz do dia ou em boas condições. Caminhe, nunca corra. Desligue a máquina antes de a movimentar.

Para reduzir a exposição à vibração, limite as horas operação e faça pausas periódicas para minimizar repetição e descanse as mãos.

Segurança operacional

Não esforce a máquina. Use a máquina correta para sua aplicação. A máquina correta fará o trabalho melhor e mais seguro para a qual foi projetada. Este equipamento foi projetado especificamente para lavagem utilizando água sob pressão. Não use este equipamento para qualquer outra finalidade. Esta máquina não foi concebida para trabalho industrial intensivo.

Nunca coloque qualquer parte do seu corpo em locais potencialmente perigosos se ocorrer movimento durante a montagem, instalação, operação, manutenção, reparação ou movimentação.

O combustível é altamente inflamável e seus vapores podem explodir se inflamados. Tome precauções ao usar para reduzir a possibilidade de ferimentos graves. Mantenha substâncias combustíveis longe do motor quando está quente. Não incline a máquina enquanto o motor estiver em funcionamento.

Ao reabastecer ou drenar o depósito de combustível, use um recipiente de armazenamento de combustível aprovado numa área externa limpa e bem ventilada. Não fume ou permita faíscas, chamas abertas ou outras fontes de ignição próximas à área ao adicionar combustível ou operar a unidade. Nunca encha o tanque de combustível dentro de casa.

Não opere a máquina se esta tiver qualquer fuga de combustível ou óleo.

Nunca encha demasiado o depósito de combustível. Não opere a máquina sem a tampa de combustível estar bem apertada.

Não adultere o motor para operá-lo em velocidades excessivas. A rotação máxima do motor é predefinida pelo fabricante e está dentro dos limites de segurança.

Use esta lavadora de pressão somente no ambiente doméstico para limpar objetos como cadeiras, mesas, veículos, fachadas, terraços, pisos, etc. Não use esta máquina para limpar pessoas ou animais. Não use esta máquina para limpar objetos frágeis ou objetos que não suportam água. Não aproxime o bocal do jato de alta pressão de mais de 30 cm das superfícies.

O jato de alta pressão produzido por esta máquina é perigoso se usado incorretamente. Não use esta máquina para limpar pessoas ou animais. Não use esta máquina para limpar objetos frágeis ou objetos que não suportam água. Não direcione o jato desta máquina para outras pessoas, para você, para animais, equipamentos elétricos ou aponte para este dispositivo.

Não borrife nenhum líquido, exceto água ou água com sabão. Não pulverize solventes, combustíveis, qualquer outro líquido inflamável, pois a névoa produzida é INFLAMÁVEL e existe perigo extremo de explosão. Além disso, esses líquidos podem danificar as juntas e partes da bomba, reduzindo o desempenho da máquina.

Não borrife líquidos ácidos ou alcalinos ou combustíveis, pois o operador pode respirar essas partículas, causando danos ao trato respiratório e à pele.

Risco de eletrocussão. Nunca borrife água em aparelhos elétricos ou cabos elétricos.

Antes de começar

Inspecione minuciosamente a área em que está a trabalhar, mantendo-a limpa e livre de detritos para evitar tropeços. Opere em um terreno nivelado e plano.

Antes de iniciar a lavadora de pressão: certifique-se de que o equipamento não se encontra sobre pressão, verifique o nível de óleo e verifique se todas as porcas e parafusos estão apertados.

Nunca coloque as mãos, os pés ou qualquer parte do corpo à frente da pistola enquanto a máquina estiver em funcionamento. Mantenha a área livre de pessoas, animais, vidros ou qualquer outro objeto que obstrua ou possa causar ferimentos ou danos. O vento também pode alterar a direção da projeção de água, portanto, fique atento.

Certifique-se de conectar a máquina a uma fonte de água que tenha uma taxa de fluxo às custas da máquina. Se a máquina não tiver o fluxo adequado, funcionará no vácuo, forçando a bomba, enfraquecendo-a e, eventualmente, danificando-a. A água não pode ter uma temperatura superior a 40ºC.

Certifique-se de que a fonte de água à qual esta máquina se conecta esteja limpa sem impurezas. Se houver risco de que a água contenha impurezas (areia ou outros materiais), ela deve ser filtrada antecipadamente

Quando a máquina é ligada, a bomba de pressão começa a funcionar constantemente, mesmo que o gatilho da pistola não seja puxado. Se a máquina funciona e o gatilho é premido a bomba circula a água através de um circuito fechado e este vai aquecendo. Para evitar danificar o

excesso de temperatura da bomba uma válvula de segurança irá libertar a água quente quando a temperatura atingir 60º e introdução de água fria para arrefecer. Mesmo assim, não deixe a máquina funcionar por mais de 1 minuto se não estiver em utilização.

Não use esta máquina a temperaturas abaixo de 0ºC.

Algumas peças desta máquina são feitas de plástico ou borracha e devem ser mantidas longe de produtos químicos.
Nunca cubra a máquina enquanto o escape ainda estiver quente.
Não altere ou ajuste qualquer parte do equipamento. Somente um técnico de serviço qualificado pode ajustar partes que aumentem ou diminuam a velocidade do motor.
Para manter sua máquina, verifique se existe alguma peça danificada ou com desgaste que possa afetar o funcionamento da máquina.
Se forem identificados danos ou peças desgastadas, elas devem ser reparadas antes de nova utilização. Muitos acidentes são causados por equipamentos mal conservados.

Dados técnicos

Modelo	DG-380
Motor	4 Tempos
Potência	275cc/ 8,3HP
Pressão média da Bomba	262 bars
Pressão máxima da Bomba	282 bars
Caudal da Bomba	13,2L/min.
Encaixe entrada da água	¾”
Encaixe saída da água (p/ mangueira)	M22
Mangueira	6.25mm/ 10,5 metros
Depósito de detergente	Sim
Bicos/ ponteiras de pistola	0º, 15º, 25º, 40º, Bico para detergente
Rodas	250mm
Nível de potência sonora garantida	105 dB(A)
Peso	45 Kg

Composição da unidade

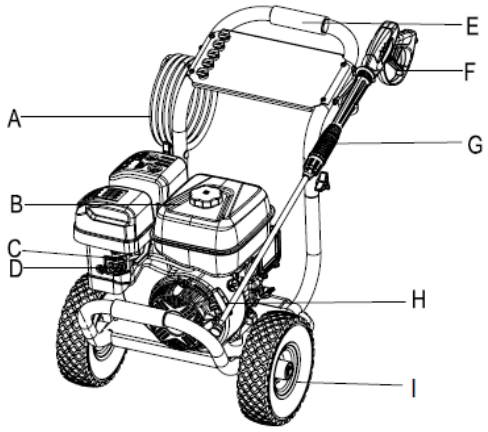

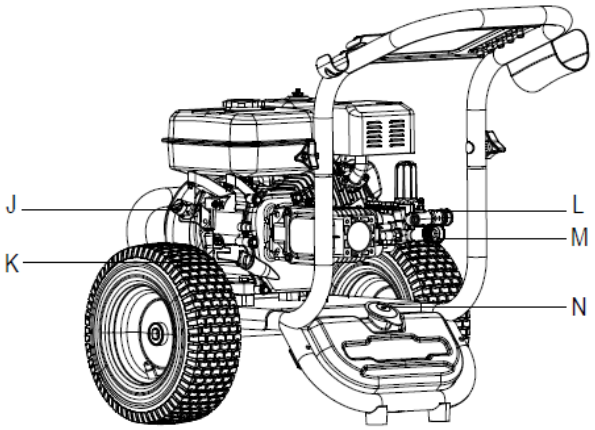

A Mangueira de pressão

B Depósito combustível

C Estrangulador

D Válvula de combustível

E Pega de transporte

F Trancador de pistola

G Pistola

H Pega de arranque

I Roda

J Interruptor

K Bujão com nível de óleo

L Encaixe entrada de água

M Encaixe saída de água

N Depósito de detergente

O Bicos de Pistola

O

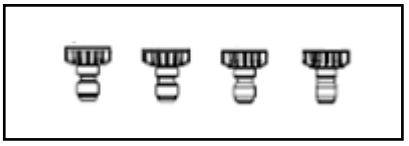

Montagem

Seguindo as instruções de montagem abaixo, você montará a máquina em poucos minutos.

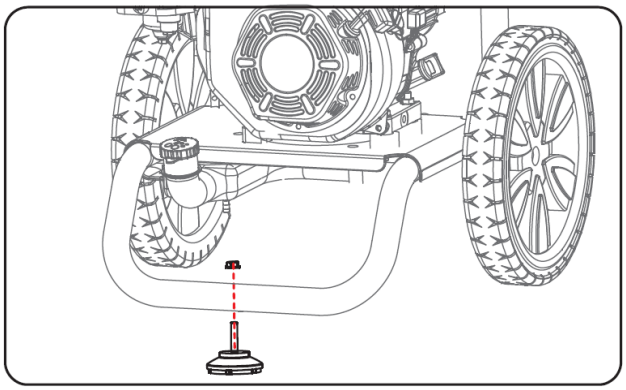

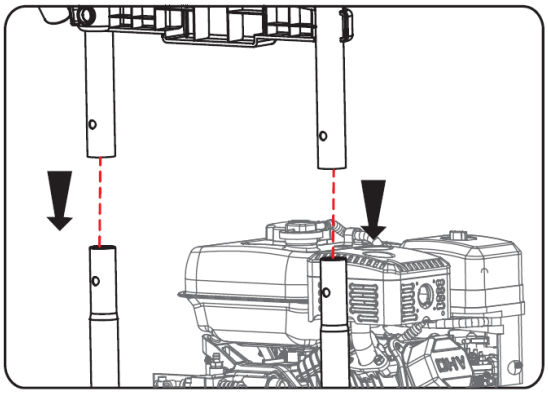

Aperte o parafuso de apoio frontal. De seguida encaixe a parte superior da pega de transporte na parte inferior até sentir que se encontram bem firmes.

Posteriormente fixe o painel frontal de suporte de bicos e mangueira tal como figura à direita. Certifique-se que os parafusos ficam corretamente encaixados.

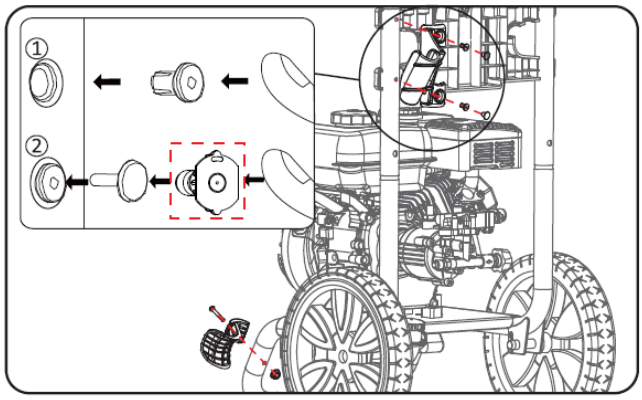

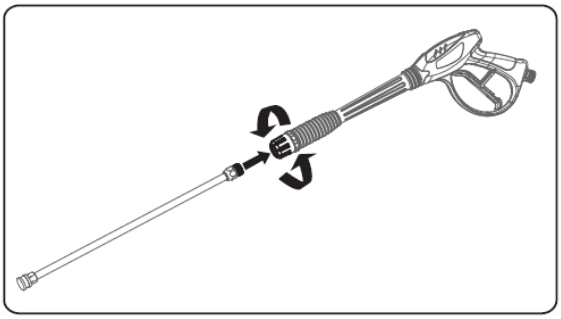

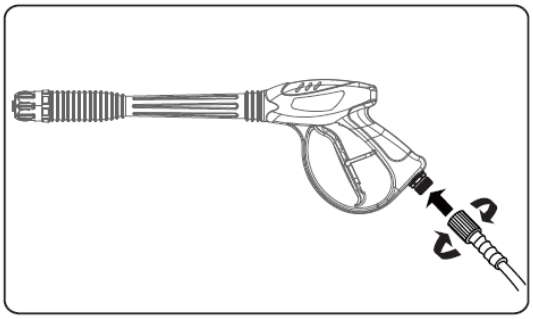

Enrosque a ponteira metalica ao corpo da pistola até se encontrar apertada. De seguida, enrosque a mangueira de pressão ao punho da pistola. Certifique-se que o encaixe está firme e vedado.

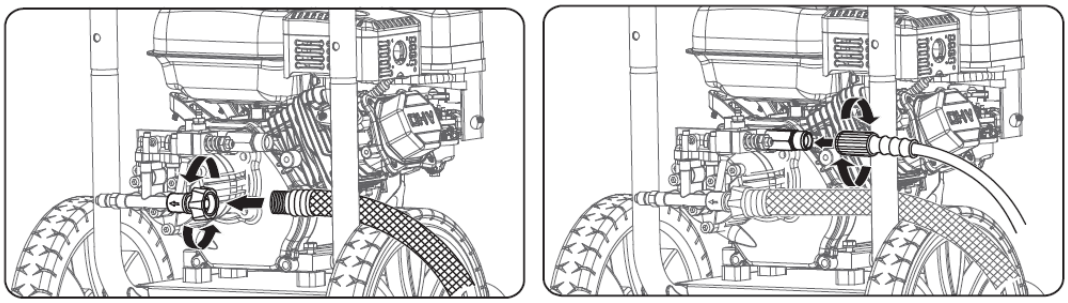

Insira a mangueira de alimentação de àgua no encaixe de entrada de água. Aperte a porca e certifique-se que não existe qualquer fuga de àgua nem entrada de ar aquando da sucção.

Posteriormente enrosque a mangueira de pressão no encaixe de saida de água. Uma vez mais certifique-se que não existe qualquer fuga.

UTILIZAÇÃO DA MÁQUINA

ATENÇÃO! Mantenha todos os espectadores, especialmente CRIANÇAS, afastados durante a operação.

ATENÇÃO! Nunca ligue ou ligue o motor dentro de uma área fechada ou mal ventilada. O escapamento do motor contém monóxido de carbono e gás inodoro e mortal.

ATENÇÃO! O motor é enviado sem óleo. Não ligue o motor antes de adicionar óleo. Por favor, consulte o manual do motor para o grau adequado de óleo a ser adicionado.

ADICIONE ÓLEO AO MOTOR

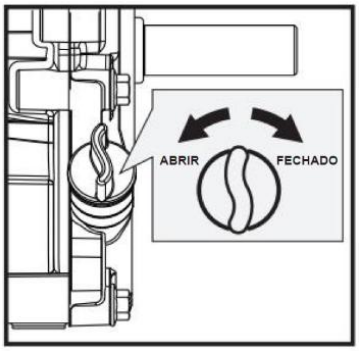

Certifique-se de que o equipamento está numa superfície plana e nivelada.

Remova a tampa/vareta medidora de óleo para adicionar óleo.

Usando um funil, adicione óleo **15W40** até a marca FULL na vareta (aproximadamente **1.1L**)

ATENÇÃO! NÃO TRANSBORDE. Verifique o nível do óleo do motor diariamente e adicione conforme necessário.

ADICIONE ÓLEO À BOMBA

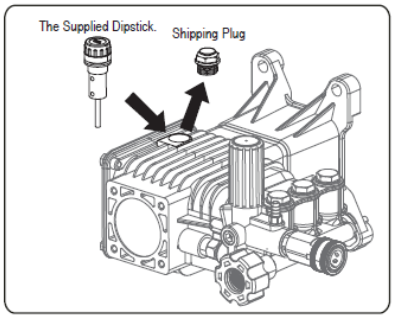

Retire a tampa de transporte (vermelha) e substitua pela vareta (amarela).

Coloque a máquina numa superfície plana. Desaperte a tampa de enchimento de óleo.

Verifique o nível. Se não estiver correto, encha com óleo SAE 80W-90. Aparafuse o bujão de óleo.

ADICIONE GASOLINA AO MOTOR

A gasolina é altamente inflamável e explosiva. Você pode queimar-se ou ferir-se gravemente ao manusear combustível. Tenha extremo cuidado ao manusear a gasolina.
Encha o depósito de combustível no exterior, nunca no interior. Os vapores de gasolina podem inflamar se forem acumulados dentro de um local fechado. Pode provocar uma explosão.

O motor deve estar desligado e deve arrefecer pelo menos três minutos antes de adicionar combustível.
Remova a tampa do depósito de combustível e encha o depósito com gasolina.
Reinstale a tampa do combustível e aperte. Sempre limpe o combustível derramado.

IMPORTANTE: NÃO ENCHER DEMAIS!
Este equipamento e/ou seu motor podem incluir componentes do sistema de controlo de emissões evaporativas necessários para atender aos regulamentos EPA e/ou CARB, que só funcionarão corretamente quando o tanque de combustível estiver cheio até o nível recomendado. O enchimento excessivo pode causar danos permanentes aos componentes do sistema de controlo de emissões por evaporação.
O enchimento até o nível recomendado garante uma lacuna de vapor necessária para permitir a expansão do combustível. Preste muita atenção ao abastecer o tanque de combustível para garantir que o nível de combustível recomendado dentro do tanque não seja ultrapassado. Usar um recipiente portátil de gasolina com um bico de distribuição de tamanho adequado ao encher o tanque. Não use um funil ou outro dispositivo que obstrui a visão do enchimento do tanque processar.

Interruptor ON/OFF do motor
O interruptor do motor tem duas posições. OFF - o motor não liga ou não funciona. ON - o motor dará partida e funcionará.

Pega de arranque
A alça é usada para ligar o motor.

Válvula de corte de combustível
O interruptor de combustível tem duas posições.
FECHADO () - Use esta posição para manutenção, transporte ou armazenamento.
ABERTO () - Use esta posição para operar a unidade.

Controlo de estrangulamento
A válvula de ar é usado para sufocar o carburador e auxiliar no início do motor. A valvula de ar desliza entre as posições FECHADO () e ABERTO ().

Controlo de aceleração
O controlo do acelerador regula a velocidade do motor e desligará o motor quando for movido para a posição LENTO () e o acelera os movimentos na posição RÁPIDO ().

LIGAR O MOTOR

Mova o interruptor para a posição ON.

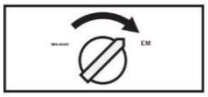

Abra a valvula de corte de combustível.

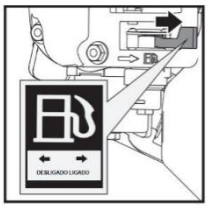

Mova a alavanca da valvula de ar para a posição FECHADA.
(Se o motor estiver quente, não é necessário executar este passo)

Mova a alavanca do acelerador ligeiramente para a velocidade RÁPIDA.

Puxe a pega de arranque até que a compressão do motor se torne difícil de puxar. Deixe a pega recoar à posição inicial e, em seguida, puxe rapidamente para ligar o motor. Repita as etapas conforme necessário. Abra totalmente a valvula de ar e coloque o acelerador na posição FAST, antes de operar a unidade.

ATENÇÃO! A retração rápida da corda de partida (contragolpe) puxará sua mão e braço em direção ao motor mais rápido do que você pode soltar. Podem ocorrer ossos quebrados, fraturas, contusões ou entorses.

MODO DE FUNCIONAMENTO

- Ajuste a pressão da bomba rodando o comando regulador.

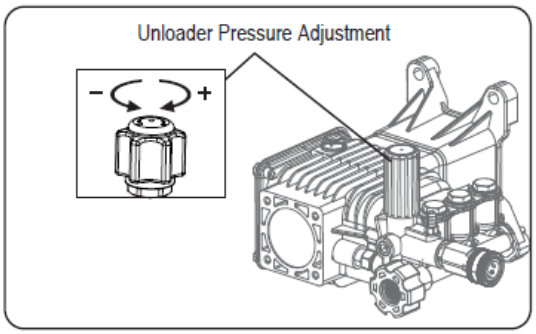

- Mova a patilha, “slot” figurada na imagem, para cima ou para baixo consoate queira deixar a pistola em mode de segurança ou modo operacional.

- Para iniciar a operação, após o motor da máquina estar em funcionamento, basta pressionar o gatilho “trigger” figurado na imagem.

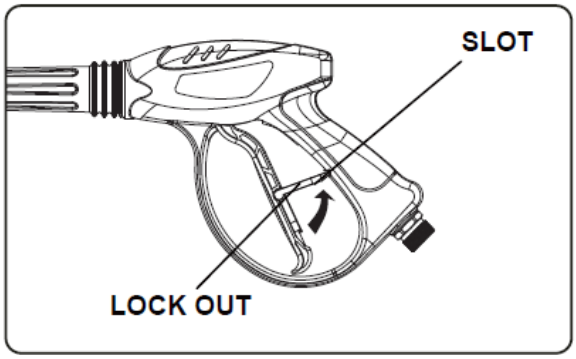

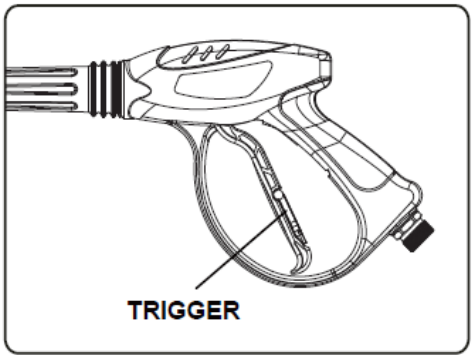

Seleção e subsituição de bicos

Para melhorar a performance do equipamento deve ser ajustado o bico utilizado ao tipo de operação que se pretende executar, tendo a máquina à disposição um leque de bicos distintos.

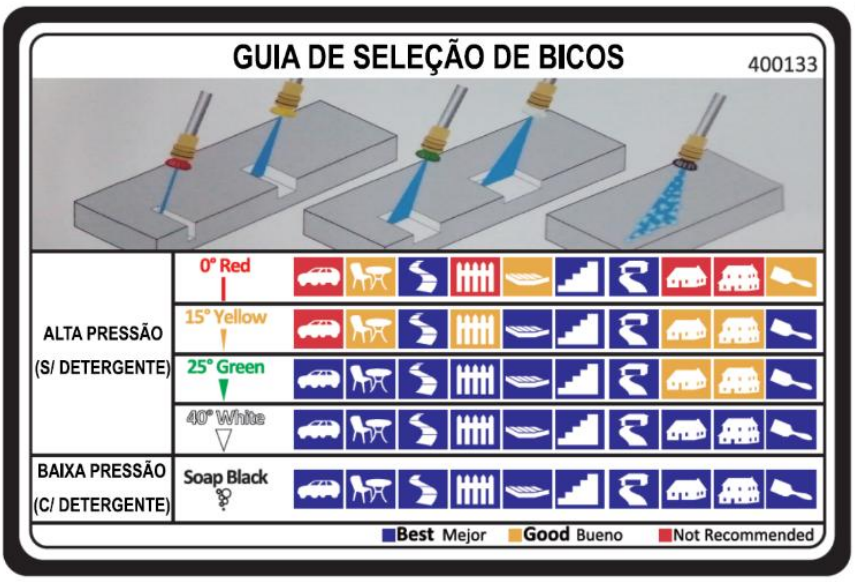

De forma genérica o bico de 40º é o que se adqua a uma maior diversidade de operações, nomeadamente lavagem de terraços.

Os bicos mais finos devem ser utilizados para trabalhos mais especificos como a remoção de tinta, ferrugem ou outros trabalhos que exijam uma pressão mais concentrada.

Aquando a utilização da lavagem com detergente, deve utilizar o bico especifico para o efeito.

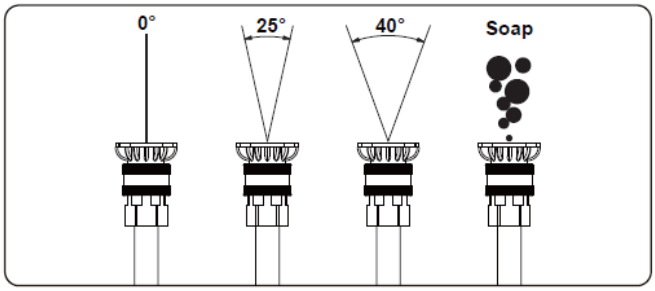

O processo de substituição de bico é muito simples, bastando puxar a aba da pistola junto ao bico para trás e pressionar o bico na direção oposta para o remover. Para a colocação do novo bico baste pressionar o bico, conforme a figura até ouvir um “click”.

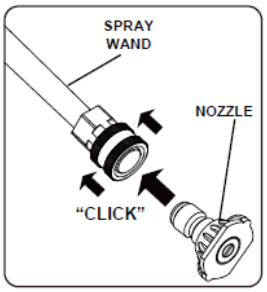

Utilização de detergente

Passe por água a superficie que pretende lavar, por forma a retirar os detritos maiores.
Certifique-se que o deposito do detergente está cheio, caso contrario abasteça o mesmo com detergente adequado para o trabalho que se pretende.

Utilize apenas detergentes amigos do ambiente e deixe atuar os mesmo durante 1-2 minutos por forma a obter melhores resultados.

Produtos quimicos abrasivos provocam uma deterioração da máquina e não poderam ser utilizados na mesma.

BAIXA ROTAÇÃO

Atenção o motor deve ser desligado quando não estiver em utilização.
Esta máquina não foi concebida para trabalhar durante longos periodos de tempo sem utilização da água do circuito. Sempre que pretender estar mais de 1 minuto sem utilizar a projeção de água, deve desligar o motor a fim de prolongar a vida util da máquina, além de economizar combustivel e reduzir o nível de ruído ao qual o utilizador está sujeito.

Atenção: Antes da colocação do motor em funcionamento bem como após cada utilização, deve projetar a pistola para um local vazio, em segurança e pressionar o gatilho da pistola, a fim de evitar recuchete e retirar a água que permanece na máquina, sob pressão.

PARAR O MOTOR

Para parar o motor em caso de emergência, basta colocar o interruptor do motor na posição DESLIGADO.
Em condições normais, use o seguinte procedimento:

- Mova a alavanca do acelerador para a posição LENTO.
- Deixe o motor em marcha lenta por um ou dois minutos.
- Gire o interruptor do motor para a posição OFF.
- Gire a alavanca da válvula de combustível para a posição OFF.

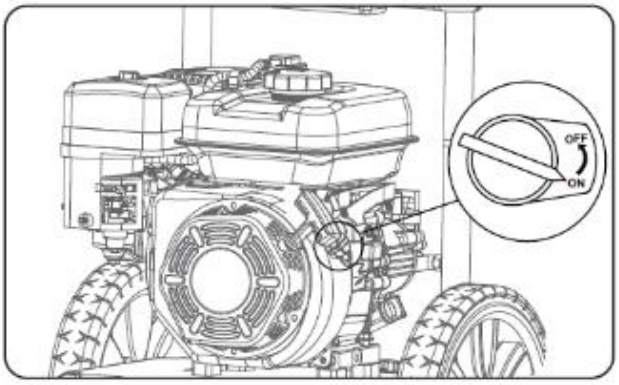

Aguarde até que a máquina pare completamente.
Deixe o motor arrefecer completamente. Remova a vela de ignição do motor. Em seguida, limpe o interior da máquina e sua calha de descarga.

ATENÇÃO
A paragem repentina em alta velocidade sob uma carga pesada não é recomendada. Podem ocorrer danos ao motor.
Não mova a valvula do ar para CLOSE para desligar o motor. Pode ocorrer contra-explosão ou danos ao motor.

Transporte

A sua máquina está equipada com duas rodas para facilitar a movimentação manual. Para mover a unidade, segure a pega de transporte e incline-a levemente.

Manutenção Preventiva

A manutenção do seu picador garantirá vida longa à máquina e seus componentes.

1. Desligue o motor. O motor deve estar frio.
2. Mantenha a alavanca do acelerador do motor na posição LENTO e remova o fio da vela de ignição e prenda-o.
3. Inspecione a condição geral do equipamento. Verifique se há parafusos soltos, desalinhamento ou emperramento de partes móveis, partes rachadas ou amassadas e qualquer outra condição que possa afetar sua operação segura.
4. Remova todos os detritos do equipamento com uma escova macia, aspirador ou ar comprimido. Em seguida, use um óleo leve de qualidade premium para lubrificar todas as peças móveis.
5. Encaixe de novo o fio da vela de ignição.

Manutenção

No cronograma de manutenção, pode ver quais partes de sua máquina precisam de manutenção e em que intervalos isso deve ocorrer. Os intervalos são calculados com base no uso médio da máquina e podem diferir dependendo da taxa de uso pessoal.

Intervenção	Diário	1º mês ou 20 horas	3 em 3 meses ou 50 horas	Todos os 6 meses ou 100 horas	Todos os anos ou 300 horas
Verificar óleo do motor	✔				
Mudar óleo do motor		✔		✔	
Verificar o filtro de ar	✔				
Limpar filtro de ar			✔ (1)		
Limpar/purgar o carburador				✔	
Limpar e reajustar vela de ignição				✔	
Mudar a vela de ignição					✔
Limpar depósito e filtro do depósito de combustível				✔	
Verificar válvulas de sucção e alta pressão					✔ (2)
Verificar velocidade do ralenti					✔ (2)
Verificar/ajustar folga da válvula					✔ (2)
Verificar circuito de combustível	De 2 em 2 anos (substituir se necessário) (2)				
Verificar câmara de combustão	Após 500 horas (2)				

Problemas, causas e soluções

Pergunta/Problema - Causa	Solução
O motor de combustão não arranca: • O depósito não tem combustível; Tubagem do combustível obstruída; • A alavanca do combustível está fechada; • O combustível no depósito é de má qualidade está sujo ou já é velho; • Cachimbo removido da vela de ignição; O cabo de ignição não está bem ligado à ficha; • A vela de ignição tem fuligem ou está danificada; Distância incorreta dos elétrodos; • O interruptor do motor não está na posição "ON"; • Não existe compressão suficiente. É necessária pouca força para acionar o sistema de arranque; • O filtro de ar está sujo; • O motor de combustão está "encharcado" devido às várias tentativas de o pôr a trabalhar; • Nível do óleo do motor muito baixo; Máquina muito inclinada; • A alavanca do ar não está fechada;	• Encher o depósito com combustível; Limpar as tubagens; • Abrir alavanca do combustível; • Utilizar combustível novo; • Encaixar o cachimbo da vela de ignição; Verificar a ligação entre o cabo de ignição e a ficha; • Limpar/substituir a vela de ignição; Ajustar a distância dos elétrodos; • Colocar o interruptor do motor na posição "ON"; • Verificar se a vela de ignição está apertada. Se não estiver, apertar; • Limpar/substituir o filtro de ar; • Desenroscar a vela de ignição e secá-la, puxar a pega do sistema de arranque várias vezes, com a vela de ignição desenroscada; • Repor óleo até ao nível adequado; Colocar máquina em piso plano; • Fechar a alavanca do ar;
Dificuldades ao arrancar ou a potência do motor de combustão diminui: • Água no depósito de combustível e no carburador; • O depósito do combustível está sujo; • O filtro de ar está sujo; • A vela de ignição tem fuligem;	• Esvaziar o depósito de combustível; • Limpar o depósito de combustível; • Limpar/substituir o filtro de ar; • Limpar/substituir a vela de ignição;
O motor de combustão fica quente: • As alhetas de refrigeração estão sujas; • Nível de óleo do motor de combustão demasiado reduzido;	• Limpar alhetas de refrigeração; • Reabastecer com óleo do motor;
Forte geração de fumo: • O filtro do ar está sujo;	• Limpar/substituir o filtro do ar;
Fortes vibrações durante o funcionamento: • Fixação do motor solta;	• Apertar os parafusos de fixação do motor;
Bomba sem vazão: • Torneira da tubagem de fornecimento de água fechada; • A bomba está a aspirar ar; • A ponteira ou o bico de aspersão estão entupidos;	• Abrir torneira da tubagem de fornecimento de água; • Verificar o sistema de aspiração; • Limpar ponteira e/ou bico de aspersão;
Pressão irregular: • A bomba está a aspirar ar; • Bico aspersor inadequado ou gasto;	• Verificar a existência de entradas de ar na bomba ou nas tubagens de sucção; • Substitua o bico aspersor;
Ruido excessivo: • A bomba está a aspirar ar; • Aspiração de água está bloqueada;	• Verificar a existência de entradas de ar na bomba ou nas tubagens de sucção; • Verifique torneira da tubagem de abastecimento de água ou filtro/tubagem de aspiração;

Embalamento, movimentação e armazenamento

A unidade é empacotada pelo Fabricante e transportada para o revendedor numa caixa de cartão. As operações de movimentação das cargas devem cumprir as disposições normativas vigentes em matéria de segurança e saúde nos ambientes de trabalho. Conserve a caixa para o armazenamento da ferramenta por períodos médios ou longos ou para enviá-la embalada a um centro de assistência para eventuais reparos.

Se o equipamento não for usado por um período superior a 30 dias, siga as etapas abaixo para preparar sua unidade para armazenamento:

- Drene o tanque de combustível completamente. O combustível armazenado contendo etanol ou MTBE pode começar a envelhecer em 30 dias. Combustível velho tem alto teor de goma e pode entupir o carburador e restringir o fluxo de combustível.
- Ligue o motor e deixe-o funcionar até parar. Isso ajuda a evitar a formação de depósitos de goma dentro do carburador e possíveis danos ao motor.
- Com o motor ainda quente, drene o óleo do motor.
  Reabasteça com óleo novo do grau recomendado no Manual do Motor.
- Use panos limpos para limpar a parte externa da máquina e manter as saídas de ar livres de obstruções.
- Verifique se há peças soltas ou danificadas.
  Repare ou substitua as peças danificadas e reaperte os parafusos e porcas.
- Armazene sua unidade em terreno plano em um prédio limpo e seco com boa ventilação.

Não use detergentes fortes ou produtos de limpeza à base de petróleo ao limpar as peças de plástico. Os produtos químicos podem danificar os plásticos.

Não armazene a máquina com combustível numa área não ventilada onde os vapores do combustível possam atingir chamas, faíscas, luzes piloto ou quaisquer fontes de ignição.

Eliminação dos materiais em fim de vida

A máquina, após a instalação e durante seu funcionamento normal, não envolve riscos de contaminação ambiental, mas durante todo o período de uso são produzidos alguns tipos de resíduos ou materiais exaustos em condições particulares (por exemplo, a massa de lubrificação das partes mecânicas). Para a eliminação destes materiais existem, em cada país, normas específicas para a salvaguarda do meio ambiente. Respeitar a legislação em vigor sobre a eliminação de óleos minerais ou massas usadas para lubrificação/manutenção.

a) Deve-se evitar qualquer dano ou perigo para a saúde, ou seja, devem ser garantidas a integridade e segurança, individual e coletivamente.
b) Devem ser observados os preceitos higiénicos e sanitários, e evitados quaisquer riscos de poluição do ar, água, solo e sub-solo.

De acordo com a Diretiva “REEE” 2012/19/UE, se o componente/produto adquirido estiver marcado com o seguinte símbolo do contentor de lixo com rodas marcado com um X, significa que o produto no fim da sua vida útil deve ser recolhido separadamente dos outros resíduos.

Outros

Fabricado por
Chongqing Dajiang Power Equipment Co,Ltd.
Qinggang Ind. Zone, 402761 Chongqing, China

Importado por
Mobiserra,lda.
Rua da Costa nº30, 2435-150 Espite – Portugal

Certificado de Conformidade

CERTIFICATE

TÜVRheinland®

of Conformity
EC Council Directive 2006/42/EC
Machinery

Registration No.: AM 50530694 0001

Report No.: CN21C9HP 001

Holder:
Chongqing Dajiang Power Equipment Co., Ltd.
Qinggang Industrial Zone
402761 Chongqing
P.R. China

Product:
High Pressure Cleaner
(Gasoline Pressure Washer)

Identification:
Type Designation: DGPW2500V DGPW2700V DGPW2800V DGPW3100V DGPW3300V DGPW3400V DGPW2700H DGPW2900H DGPW3200H DGPW3400H DGPW38T
Serial No.: Engineering samples
Trademark : DUCAR
Remark : Refer to test report CN21C9HP 001 for details.

This certificate of conformity is based on an evaluation of a sample of the above mentioned product. This is to certify that the tested sample is in conformity with all provision of Annex I of Council Directive 2006/42/EC, referred to as the Machinery Directive. This certificate does not imply assessment of the production of the product and does not permit the use of a TÜV Rheinland mark of conformity. The holder of the certificate is authorized to use this certificate in connection with the EC declaration of conformity according to Annex II of the Directive.

TÜV Rheinland LGA Products GmbH Certification Body TÜVRheinland® G. Yin Zertifizierungsstelle

Date 01.03.2022

TÜV Rheinland LGA Products GmbH - Tillystraße 2 - 90431 Nürnberg

CE The CE marking may be used if all relevant and effective EC Directives are complied with. CE

Atestado de Conformidade
Diretiva Máquinas 2006/42/CE

TRADUÇÃO

Registo Nº AM 50530694 0001

Relatório Nº CN21C9HP 001

TITULAR: CHONGQING DAJIANG POWER EQUIPMENT CO., LTD.

QINGGANG INDUSTRIAL ZONE

402761 CHONGQING, REPÚBLICA POPULAR DA CHINA

PRODUTO: Máquina de Lavar de Pressão (Lavadora de Pressão a Gasolina)

Identificação: Designação Tipo: DGPW2500V DGPW2700V DGPW2800V DGPW3100V DGPW3300V DGPW3400V DGPW2700H DGPW2900G DGPW3200H DGPW3400G DGPW38T Sério Nº: Amostras

Marca: DUCAR

Observação: Referência ao relatório de testes CN21C9HP 001 para detalhes

ESTE CERTIFICADO DE CONFORMIDADE FOI EMITIDO NUMA BASE VOLUNTÁRIA DE ACORDO COM A DIRETIVA DO CONCELHO 2006/42/EC RELATIVA A MÁQUINAS. CONFIRMA-SE QUE OS EQUIPAMENTOS LISTADOS (EXCEPTO EQUIPAMENTO ANEXO IV) CUMPREM COM OS PRINCIPIOS REQUERIDOS DE PROTEÇÃO. REFERE-SE APENAS A AMOSTRA SUBMETIDA AOS TESTES E CERTIFICAÇÃO TUV SUD PRODUCT SERVICE GMBH. VER TAMBÉM NOTAS NO VERSO.

DATA: 01.03.2022